SDE-50

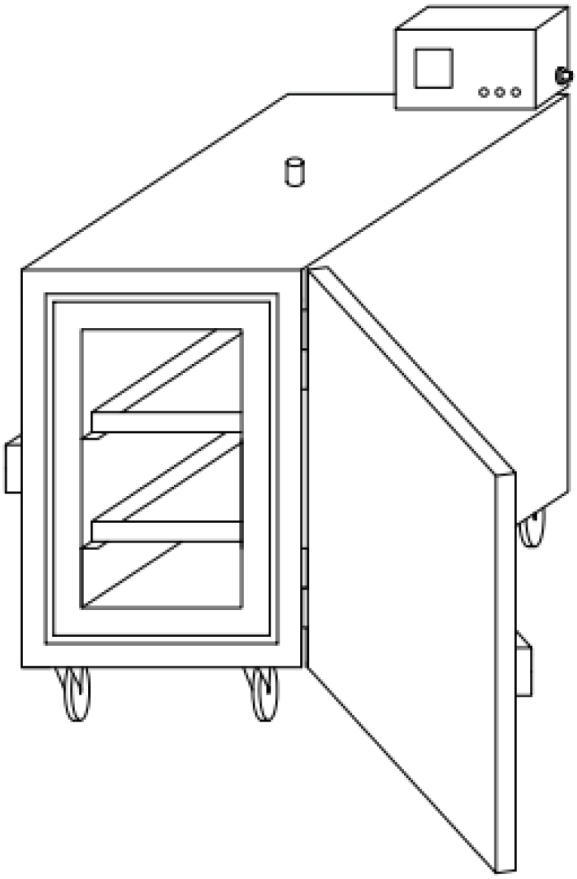

Ръководство за експлоатация

превод на оригиналната инструкция

0448 018 001 BG 20261106

EU DECLARATION OF CONFORMITY

According to
The Low Voltage Directive 2014/35/EU, entering into force 20 April 2016
The Machinery Directive 2006/42/EC, entering into force 17 May 2006

Type of equipment
Electrode Oven

Type designation
PSE-5, PSE-10, SDE-50, SDE-100, SDE-250, SDF-50, SDF-250

Brand name or trademark
ESAB

Manufacturer or his authorised representative
Name, address, and telephone No:
ESAB Group Inc.
2800 Airport Road, Denton, TX 76207
Phone: 1-800-372-2123

The following harmonised standard in force within the EEA has been used in the design:

EN 60335-2-36 Electrical appliances – Safety Part 2-36: Particular requirements for commercial electric cooking ranges, ovens, hobs and hob elements.
EN 60204-1:2018 Safety of machinery – Electrical equipment of machines – Part 1: General requirements.
EN ISO 12100 Safety of machinery – General principles of design – Risk assessment and risk reduction

Additional Information:
Restrictive use, Class A equipment, intended for use in location other than residential.

By signing this document, the undersigned declares as manufacturer, or the manufacturer's authorised representative established within the EEA, that the equipment in question complies with the safety requirements stated above.

Date	**Signature**	**Position**
2023-02-08	Carlos De Lima	Global R&D Standards Expert

CE 2023

1 БЕЗОПАСНОСТ 4
1.1 Значение на символите 4
1.2 Мерки за безопасност 4
2 ВЪВЕДЕНИЕ 5
2.1 Използване и предназначение на пещта 5
3 ТЕХНИЧЕСКИ ДАННИ 6
4 ЕКСПЛОАТАЦИЯ 7
КАТАЛОЖНИ НОМЕРА ЗА ЗАЯВКА 9
ЕЛЕКТРИЧЕСКА СХЕМА 10
ПОРЪЧВАНЕ НА РЕЗЕРВНИ ЧАСТИ 11

 © ESAB AB 2026

1 БЕЗОПАСНОСТ

1.1 Значение на символите

Както са използвани в ръководството: Означава внимание! Бъдете внимателни!

ОПАСНОСТ!
Означава непосредствена опасност, която, ако не бъде избегната, ще доведе до незабавно, сериозно нараняване или смърт.

ПРЕДУПРЕЖДЕНИЕ!
Означава потенциална опасност, която може да доведе до телесно нараняване или смърт.

ВНИМАНИЕ!
Означава опасност, която може да доведе до леки телесни наранявания.

ПРЕДУПРЕЖДЕНИЕ!
Преди употреба прочетете и разберете ръководството за работа и спазвайте всички етикети, практики за безопасност на служителите и информационни листове за безопасност (SDS).

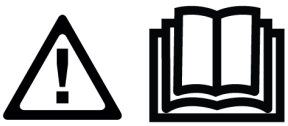

1.2 Мерки за безопасност



ЕЛЕКТРИЧЕСКИЯТ УДАР може да е смъртоносен.

- Монтирайте и заземете оборудването в съответствие с ръководството за работа.
- Не докосвайте с голи ръце, мокри ръкавици или облекло електрически части и електроди, намиращи се под напрежение.
- Изолирайте себе си от работното място и земята.
- Заемете безопасна работна поза.



ОПАСНОСТ ОТ ПОЖАР

- Не използвайте пещта, ако захранващият кабел е прекъснат или се наблюдават необичайни температурни колебания (не се препоръчва според ръководството/информационната бележка), тъй като това може да доведе до пожар.
- Уверете се, че в близост няма никакви запалими материали.



ГОРЕЩА ПОВЪРХНОСТ – Частите могат да причинят изгаряне

- Не докосвайте части с голи ръце.
- Изчакайте оборудването да изстине, преди да боравите или да работите с него.
- За да боравите с горещи части, използвайте подходящи инструменти и/или изолирани ръкавици за заваряване, за да предотвратите изгаряния.

© ESAB AB 2026

2 ВЪВЕДЕНИЕ

2.1 Използване и предназначение на пещта

Моделът на пещта **SDE-50** е предназначен за изсушаване и съхранение на електроди за заваряване с покритие при желаната температура, за да се премахне влагата. Желаната температура може да бъде зададена въз основа на препоръката на производителя на електрода за постигане на правилно сушене, осигуряване на съдържанието на влага и за съхранение. Тази пещ трябва да се използва само за препоръчителната настройка и употреба.

 © ESAB AB 2026

3 ТЕХНИЧЕСКИ ДАННИ

	SDE-50
Максимален капацитет	50 kg (110 lb)
Напрежение	3-фазно 380 – 415 V/1-фазно 220 – 250 V
Честота	50/60 Hz
Изход	3000 W
Температура	До 400°C (752°F), цифров термостат
Външни размери (Д*Ш*В, cm)	70 × 53 × 107
Тегло (без електроди)	75 kg (165 lb)

ЗАБЕЛЕЖКА!
Температурата на нагряване на пещта може да се настройва от температура на околната среда до 400°C.

© ESAB AB 2026

4 ЕКСПЛОАТАЦИЯ

ЗАБЕЛЕЖКА!
Уверете се, че техническата спецификация на продукта съответства на електрозахранването подавано във Вашата мрежа.

Проверете напрежението, информацията за честотата и проверете дали няма неизправност, която ще повлияе на работата на продукта.

ПРЕДУПРЕЖДЕНИЕ!
Когато пещта не се използва, завъртете ключа за захранване в положение „O“ и извадете щепсела на захранващия кабел от електрическия контакт.

- Свържете щепсела на захранващия кабел на пещта към контакт, както е препоръчано в техническата информация. Уверете се, че гнездото на захранващия контакт съответства на типа на щепсела на контакта.
- Заредете електродите върху поставките на пещта (тави). Не поставяйте нищо друго (опаковъчен материал и т.н., тъй като високата температура може да го изгори и да предизвика пожар в пещта) освен електроди върху тези метални тави. Не препълвайте тавите и се уверете, че вратата може да се затвори правилно.
- Заключете вратата.
- За да включите бутона за захранване на фурната, завъртете ключа за захранване на контролния блок на пещта в положение „I“.
- След като захранването е включено, в зависимост от типа на пещта, напр. 1Ф ще светне една зелена лампа или за 3Ф ще светнат три зелени пилотни лампи. Ако лампите не светят, проверете захранващата връзка. Направете справка с изображението по-долу.

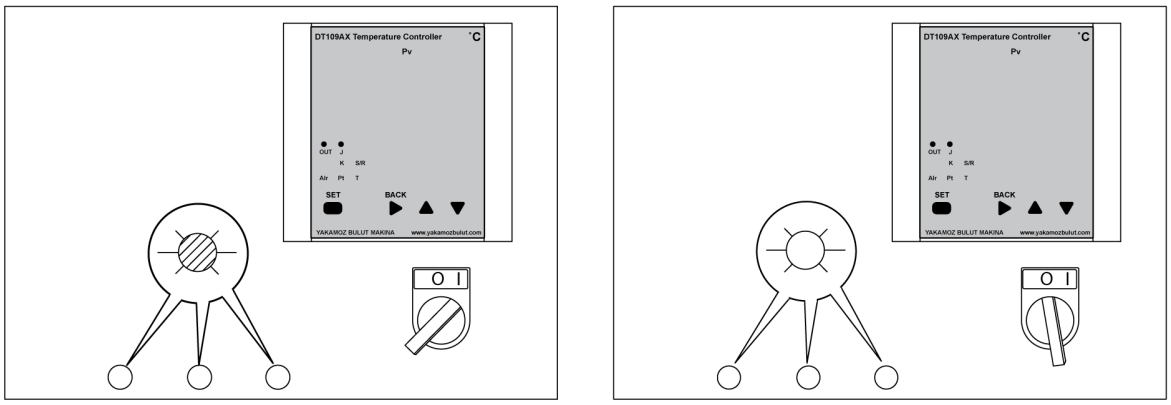

- Задаване на желаната температура
  - Когато устройството е включено, дисплеят на контролера показва текущата температура и зададената стойност на изпичане.
  - Натиснете и задръжте бутона SET (Задаване) за 2 секунди, за да зададете различна температура. Използвайте бутоните за нагоре и надолу, за да достигнете желаната зададена температура. След като контролерът прочете, показва желаната температура, натиснете отново бутона SET (Задаване).
  - Пещта се загрява до зададената температура. Когато пещта достигне зададената температура на изпичане, отоплението спира и зелената лампа се изключва. Когато температурата спадне под зададената температура на изпичане, отоплението започва автоматично и зелената лампа се включва.

© ESAB AB 2026

- Клапанът освобождава горещия дим от отработилите газове и позволява на влагата да излезе. Отворете клапана за отвеждане на влагата, разположен отгоре, при следните условия.
  - По време на процеса на изпичане.
  - Преди да отворите вратата.
  - Или изключете пещта напълно или внимателно извадете електродите от металните тави и ги прехвърлете в преносима пещта (като PSE 5 или 10).

ЗАБЕЛЕЖКА!
Носете стандартна ръкавица EN 407, преди да отворите клапана.

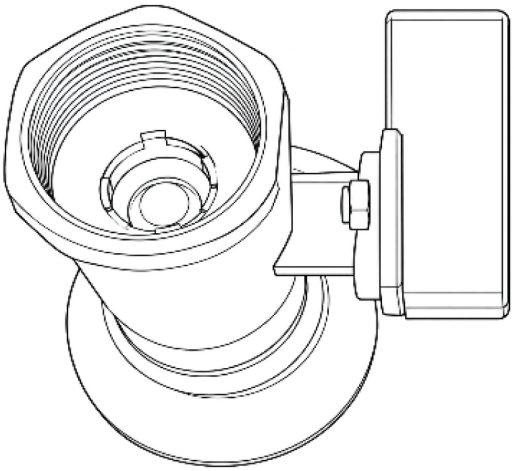



ЗАБЕЛЕЖКА!
Сменяйте филтъра на всеки 6 месеца. Сменяйте го по-често, ако употребата е честа или ако нивото на замърсяване е високо.

- Затворете клапана за отвеждане на влагата в горната част, когато цикълът на нагряване приключи.
- Или изключете пещта напълно или внимателно извадете електродите от металните тави и ги прехвърлете в преносима пещта (като PSE 5 или 10).

ЗАБЕЛЕЖКА!
Носете стандартна ръкавица EN 407, преди да отворите клапана.

ПРЕДУПРЕЖДЕНИЕ!
За да се постигне максимално изсушаване на електродите, се препоръчва да се използва принципът FIFO (първи влязъл, първи излязъл). Трябва да се внимава да не се пресушат електродите, като се оставят старите електроди в пещта, а се изваждат само новодобавените електроди.

© ESAB AB 2026

ДОПЪЛНЕНИЕ

КАТАЛОЖНИ НОМЕРА ЗА ЗАЯВКА

Ordering number	Denomination	Type	Notes
0700 100 092	Stationary welding electrode drying oven	SDE-50	Three phase 400 V AC 50/60 Hz
0700 100 058	Stationary welding electrode drying oven	SDE-50	Single phase 230 V AC 50/60 Hz

Техническа документация е достъпна в Интернет на: **www.esab.com**

© ESAB AB 2026

ЕЛЕКТРИЧЕСКА СХЕМА

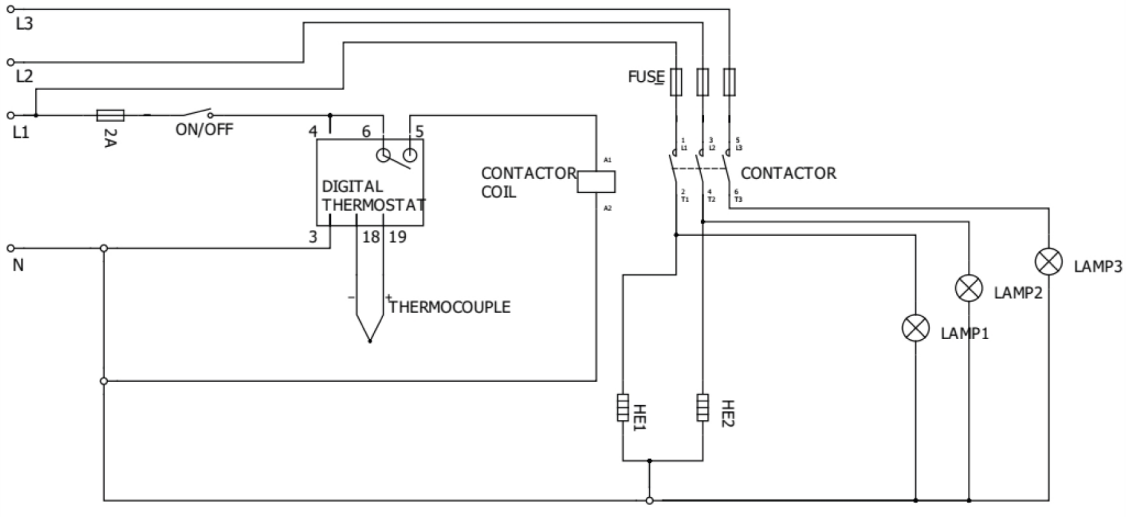

 © ESAB AB 2026

ПОРЪЧВАНЕ НА РЕЗЕРВНИ ЧАСТИ

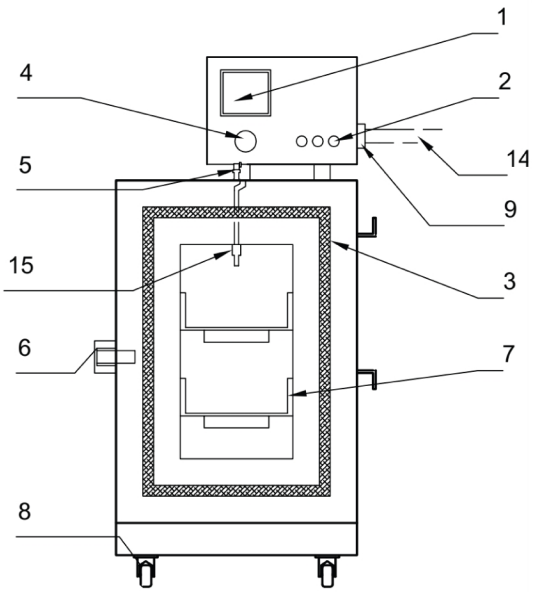

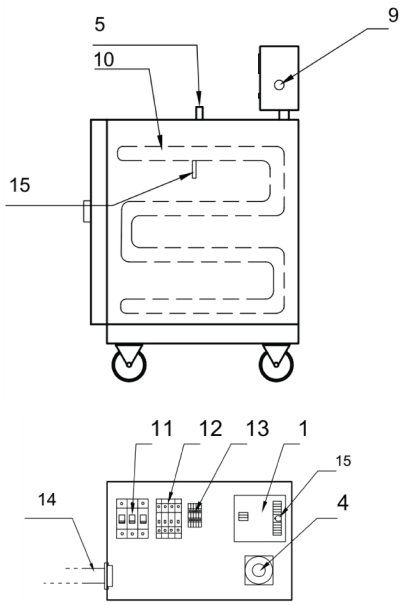

Item no.	Qty.	Ordering number	Description	Notes
1	1	0700 100 002	Digital thermostat	DT-109A
2	3	0700 100 003	Signal lamp	220 V
	3	0700 100 004	Signal lamp	110 V
3	1	0700 100 098	Fiberglass wick	
4	1	0700 100 018	Power switch	
5	1	0700 100 020	Air valve	
6	1	0700 100 006	Door handle	
7	2	0700 100 054	Tray	
8	2	0700 100 008	Castors without brake	Back
	2	0700 100 009	Castors with brake	Front
9	1	0700 100 031	Cable gland	
10	2	0700 100 011	Heating element	220 V
	2	0700 100 012	Heating element	110 V
11	1	0700 100 017	Contactor 220V UNI	220 V
	1	0700 100 023	Contactor 110V UNI	110 V
12	2	0700 100 015	Fuse (automatic)	10 A
	1	0700 100 016	Fuse (automatic)	2 A
13	1	0700 100 019	Terminal	Set
14	1	0700 100 013	Power cable with plug	400 V
	1	0700 100 014	Power cable with plug	110 V/220 V
15	1	0700 100 165	Thermocouples	

© ESAB AB 2026

A **WORLD** OF **PRODUCTS** AND **SOLUTIONS.**



За информация за контакт посетете esab.com

ESAB AB, Lindholmsallén 9, Box 8004, 402 77 Gothenburg, Sweden, Phone +46 (0) 31 50 90 00

manuals.esab.com